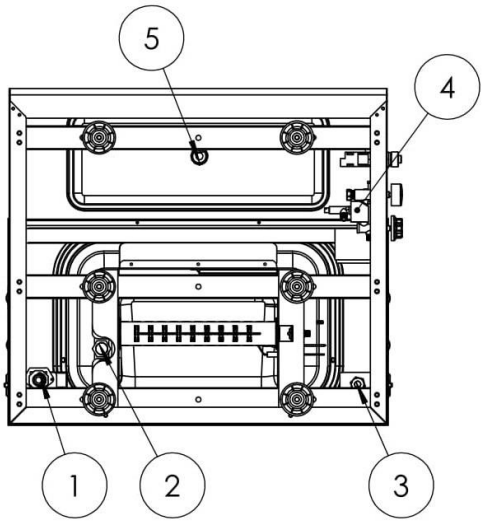

Alt Görünüş

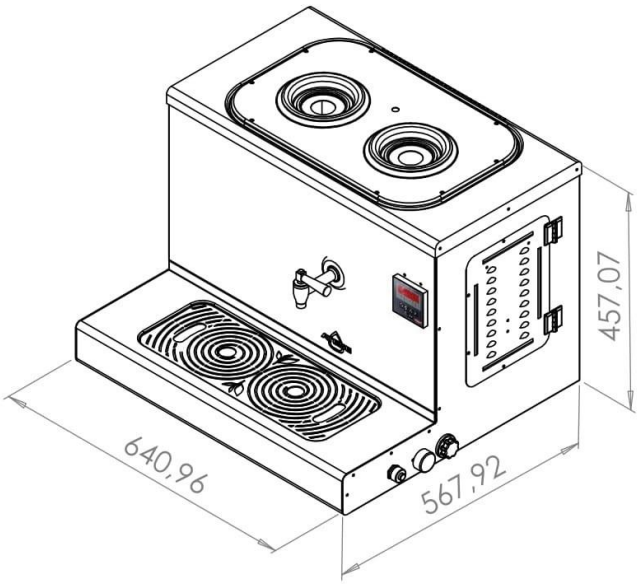

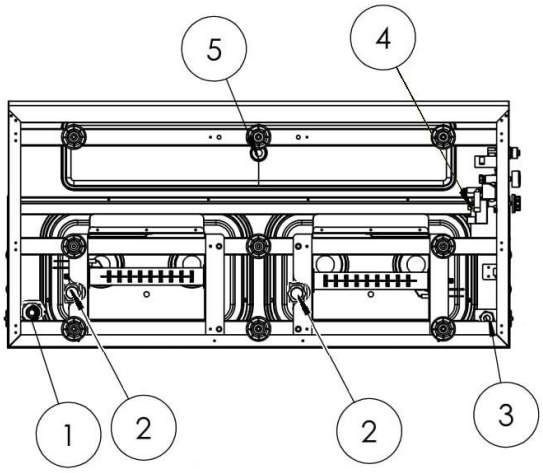

Alt Görünüş

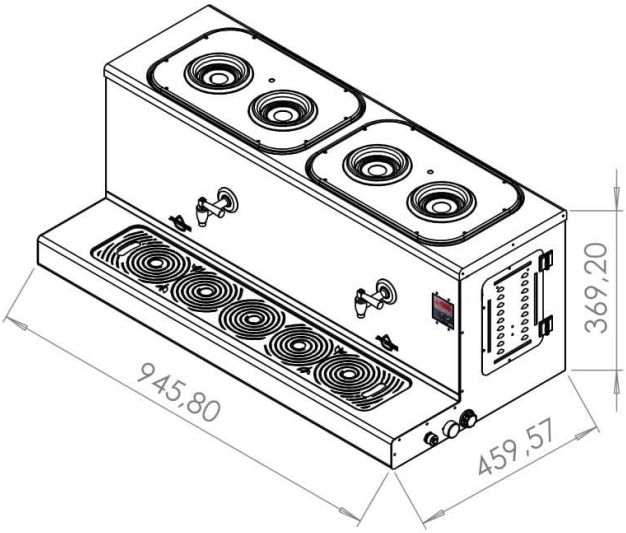

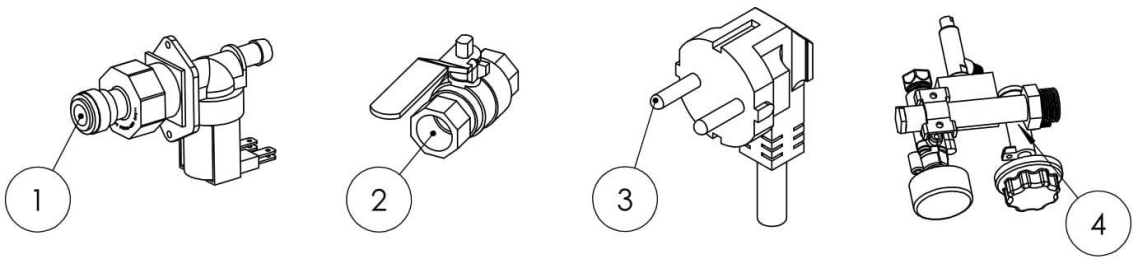

SIRA NO	AÇIKLAMA		İSİM	TARİH	İMZA
1	Su Valfi - Su Şebeke Bağlantısı - 3/8" Hortum	ÇİZEN			
2	Tahliye Vanası - Direnaj Bağlantısı - 1/2" Diş	ONAYLAYAN			
3	Elektrik Bağlantısı - AC 230 V - 50/60 Hz	MONTAJ ADI			
4	Gaz Vanası - Gaz Bağlantısı - 1/2" Diş	Cappadocia-Gaz Elektrik Çay Makinesi 2,3,4,5 ve 6 Demlikli			
5	Damlalık Tahliyesi				

Ateşe Makine A.Ş, ürün araştırma ve geliştirme üzerinde devamlı çalışmaktadır. Ürünlerin tasarımı ve özelliklerinde herhangi bir ön ihtara gerek kalmaksızın değişiklik yapma hakkını saklı tutar kendinde.

Makinenin aşağıda verilen talimatlara göre sırasıyla su, elektrik ve gaz bağlantılarını yapınız. (Uyarı: Cihazın üzerinde sıcak su musluğunun kontrolünü yapınız, montajlı olmaması durumda montajını yapınız.)

SU BAĞLANTISI

Su Giriş Bağlantısı

Su giriş bağlantısını iki farklı biçimde yapabilirsiniz.

A) Su filtresinin kullanılması durumunda; malzeme kutusundan çıkan hortumu uygun şekilde bölüp bir ucuna 3/8” fittinksi yerleştirip ana şebekeye bağlayınız, diğer ucunu ise su filtresinin giriş kısmına bağlayınız. İkiye böldüğünüz hortumun diğer parçasının bir ucunu su filtresinin kısmına, diğer ucunu ise ½” fittinks ile makinenin sol alt köşesinde bulunan su valfine (1) bağlayınız.

B) Ana şebekeden direk bağlantı yapmak için malzeme kutusundan çıkan hortumun bir ucuna 3/8” fittinksi takıp ana şebekeye bağlayınız. Diğer ucunu ise ½” fittinks ile makinenin sol alt köşesinde bulunan su valfine (1) bağlayınız.

Su Haznesi Tahliye Bağlantısı

Su valfinin yanında bulunan vanaya (2) temin edeceğiniz ½” gider hortumu bağlayıp lavabonun altındaki gidere bağlayınız.(Bu vananın konumu normalde kapalı olmalı ve su haznesinin temizliğinin yapıldığı anlarda kullanılmalıdır.)

Damlalık Tahliye Bağlantısı

Damlalığın altındaki gidere malzeme kutusundan çıkan silikon hortumu takıp klipsle sabitleştiriniz. Suyun akışını göz önünde bulundurup hortuma eğim verip gidere bağlayınız.(5)

GAZ BAĞLANTISI

Sağ alt köşede bulunan flexi hortumu(4) doğalgaz tesisatındaki flexi hortumla araya conta takaraktan birleştiriniz.

ELEKTRİK BAĞLANTISI

Makinenin sağ alt köşesinde bulunan 3×2,5 topraklı fişli kabloyu(3) topraklı prize takınız.

MAKİNEYİ AÇMA

Kontrol panel üzerindeki on-off butonuna basıp makineyi açınız. Makine suyu alıp belirli seviyeye getirdikten sonra makinenin sağ yan köşesinde bulunan gaz musluğunu orta konuma getirip basılı tutarken aynı anda çakmak butonuna basılı tutun. Makinenin önündeki gözetleme camından(ateşe logosu) içeri bakarak gazın yanmış olduğunu görün ve elinizi gaz düğmesinden çekiniz. Makinenin kontrol panelini bu kullanma kılavuzu ile birlikte verilen ekli kontrol paneli kullanma talimatını adım adım okuyarak ayarlayınız.

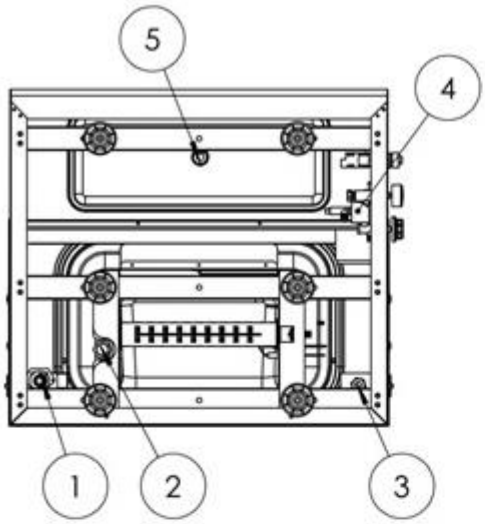

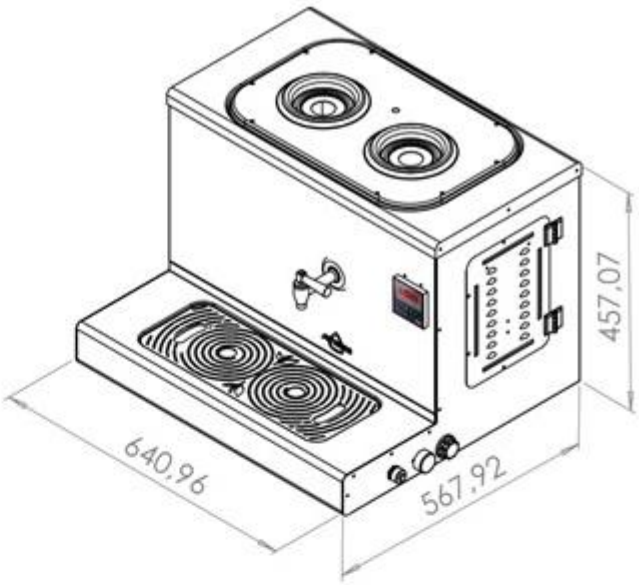

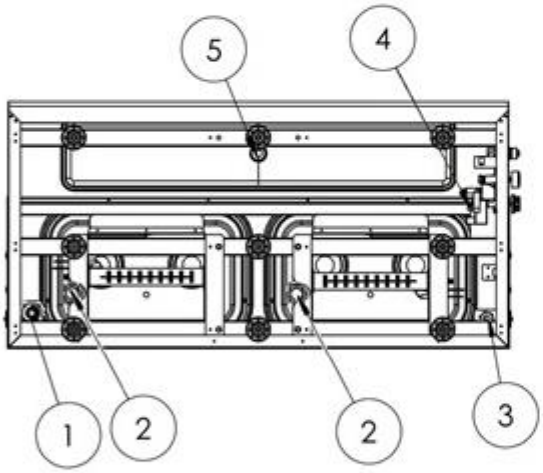

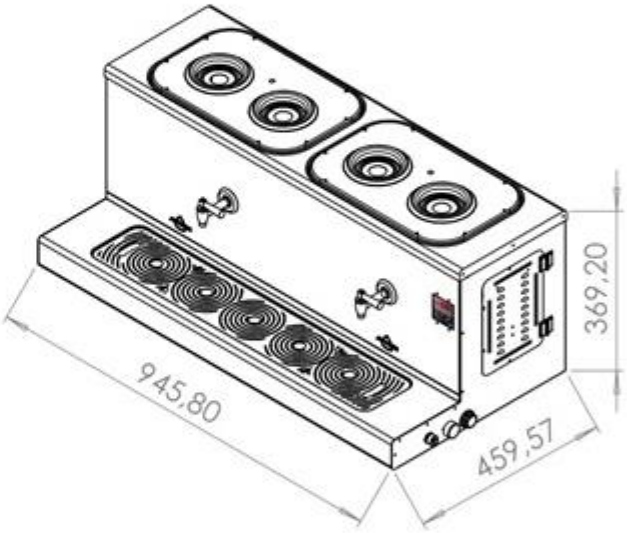

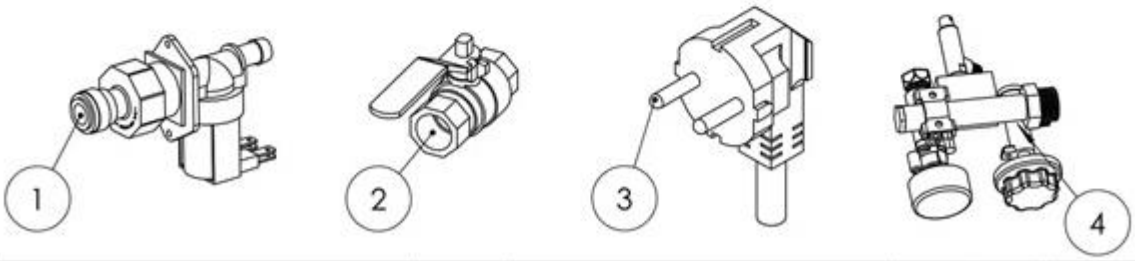

1	water valve-3/8" pipe				
2	water tank dranage				
3	electric connection AC 230 V - 50/60 Hz				
4	gas valve				
5	drip tray dranage				

CAPPADOCI GAS - ELECTRICAL TEA MACHINE
2-3-4-5-6 TEAPOT

ATESE

Make water and electrical connections of the machine according to the instructions given below.(Warning: Check the hot water tap on the device, if it is not installed, install it.)

WATER CONNECTİON

Water Inlet Connection

You can make the water inlet connection in two different ways.

A) If a water filter is used; divide the hose coming out of the material box into two pieces. Attach 3/8” fittinx to one end of the hose and connect it to the mains. Connect the other end of the hose to the inlet of the water filter. Connect one end of the other part of the hose to the out of the water filter. Attach 1/2” fittinx to one end of the hose and connect to the water valve(1)
B) To make a direct connection from the mains, connect the 3/8 ”fittinx to one end of the hose coming out of the material box and connect it to the mains. Connect the other end with ½ ”fittinx to the water valve (1) located in the lower left corner of the machine.

Connection of Drain From Water Hopper

Connect the ½ ”drain hose to the valve next to the water valve(2) and connect it to the drain under the sink.(The position of this valve should normally be closed and should be used when cleaning the water tank.)

Dropper Connection

Attach the silicone hose coming out of the material box to the drain under the dropper and fix it with the clip. Consider the flow of water, incline the hose and connect it to the drain (5)

Gas Connection

Connect the flexi hose (4) located in the lower right corner to the flexi hose in the natural gas installation by installing a gasket.

Electric Connection

Plug the 3 × 2.5 grounded plug cord (3) in the lower right corner of the machine to a grounded outlet.

Opening The Machine

Turn on the machine by pressing the on-off button on the control panel. After the machine has taken the water to a certain level, press and hold the lighter button at the same time while holding the gas tap on the right side of the machine in the middle position and holding it down. Look through the sight glass (logo on the fire) on the front of the machine to see if the gas has burned and remove your hand from the gas switch. Set the control panel of the machine step by step, reading the attached control panel operating instructions supplied with this user manual.